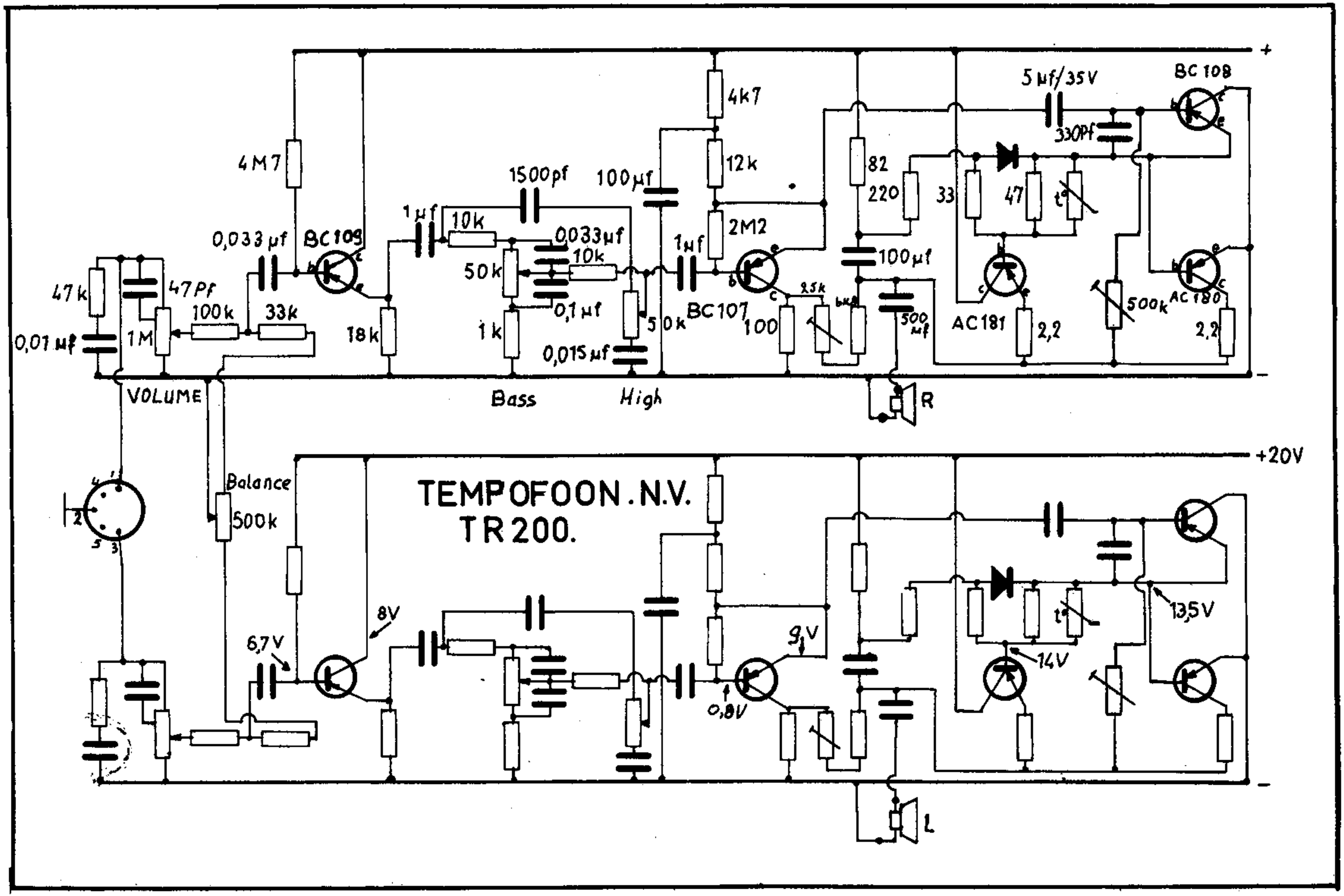
TEMPOFOON.N.V.
TR200.
+20V
+
-
VOLUME
Bass
High
R
L
Balance
500k
47k
0,01 µf
47Pf
1M
100k
33k
4M7
0,033 µf
BC109
18k
1µf
10k
1500pf
0,033µf
10k
50k
0,1 µf
1k
0,015 µf
50k
100µf
1µf
4k7
12k
2M2
BC107
100
25k
82
220
100µf
500 µf
33
47
5 µf/35V
330Pf
BC108
AC181
2,2
500k
AC180
2,2
6,7V
8V
9V
0,8V
14V
13,5V