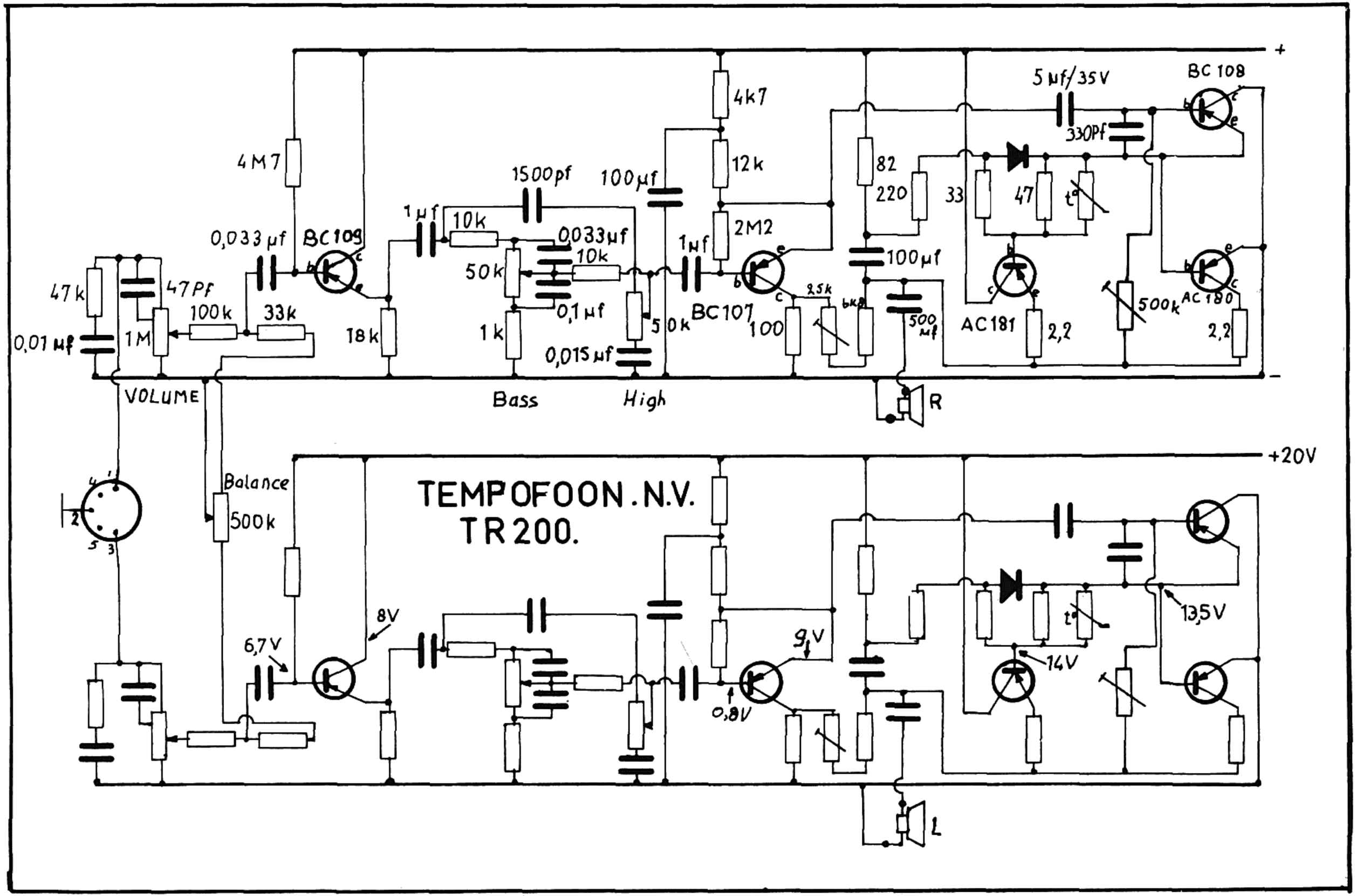
TEMPOFOON.N.V.
TR200.
+
-
+20V
4M7
0,033 µf
BC109
47k
47Pf
0,01 µf
1M
100k
33k
VOLUME
18k
1µf
10k
1500pf
0,033µf
10k
50k
0,1µf
1k
0,015µf
Bass
100µf
50k
High
4k7
12k
2M2
1µf
BC107
100
2,5k
6k8
82
220
100µf
500 µf
R
33
47
t°
5µf/35V
330Pf
BC 108
AC181
2,2
500k
AC 180
2,2
Balance
500k
6,7V
8V
9V
0,8V
14V
13,5V
L

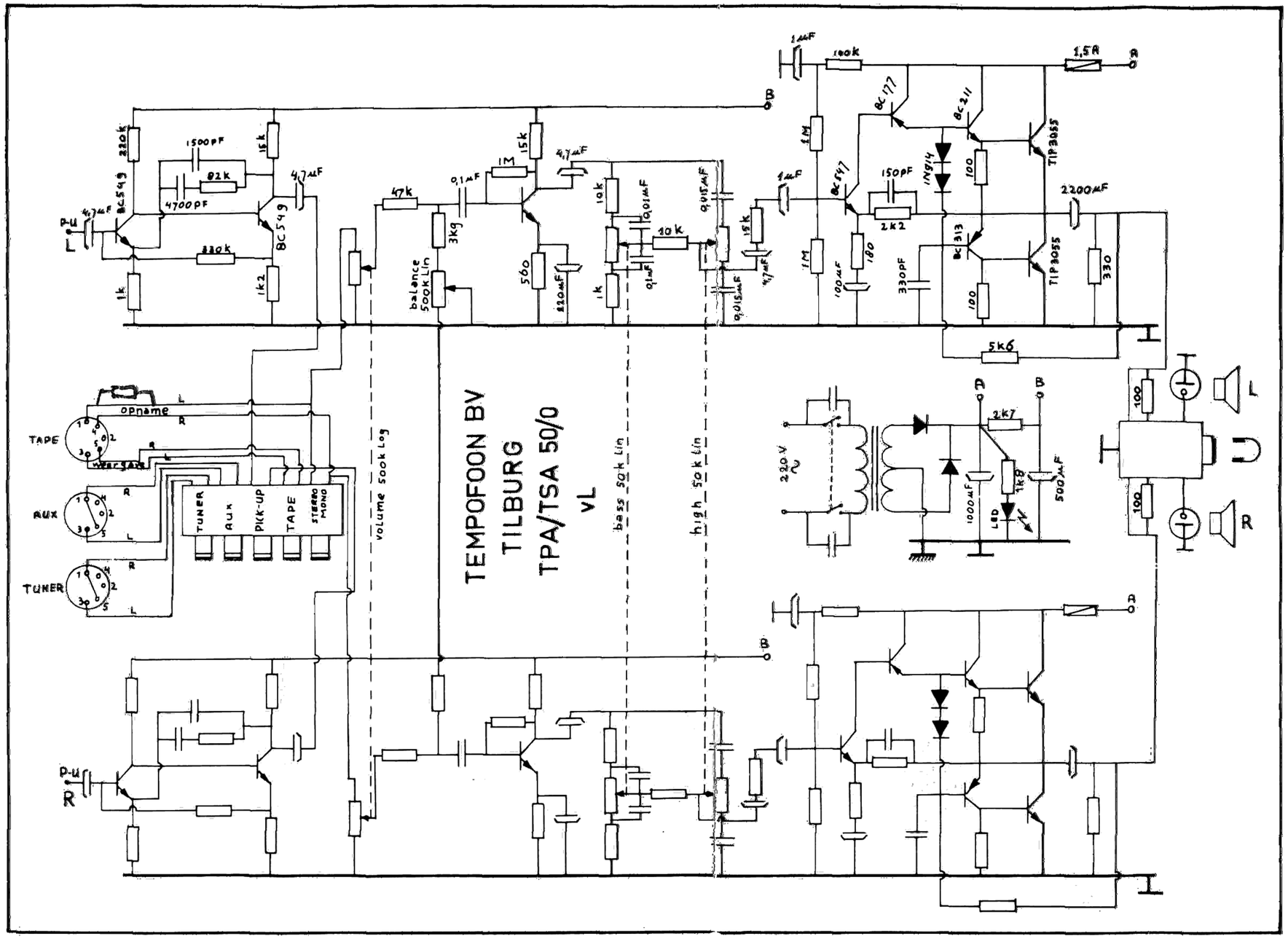

TEMPOFOON

KAP. HATTERASSTRAAT 8 - TEL. 013 - 554955* - TILBURG