Q1 Q2 Q8 MPSA43	Q6 Q13 TIP42C	Q9 Q12 TIP41C	Q11 BD140-10	Q18 Q19 Q20 Q21 MJ15004
Q3 Q4 Q5 MPSA93	Q7 MPSA 42	Q10 BD139-10	Q14 Q15 Q16 Q17 MJ15003	D1 D2 D3 D4 D5 4148
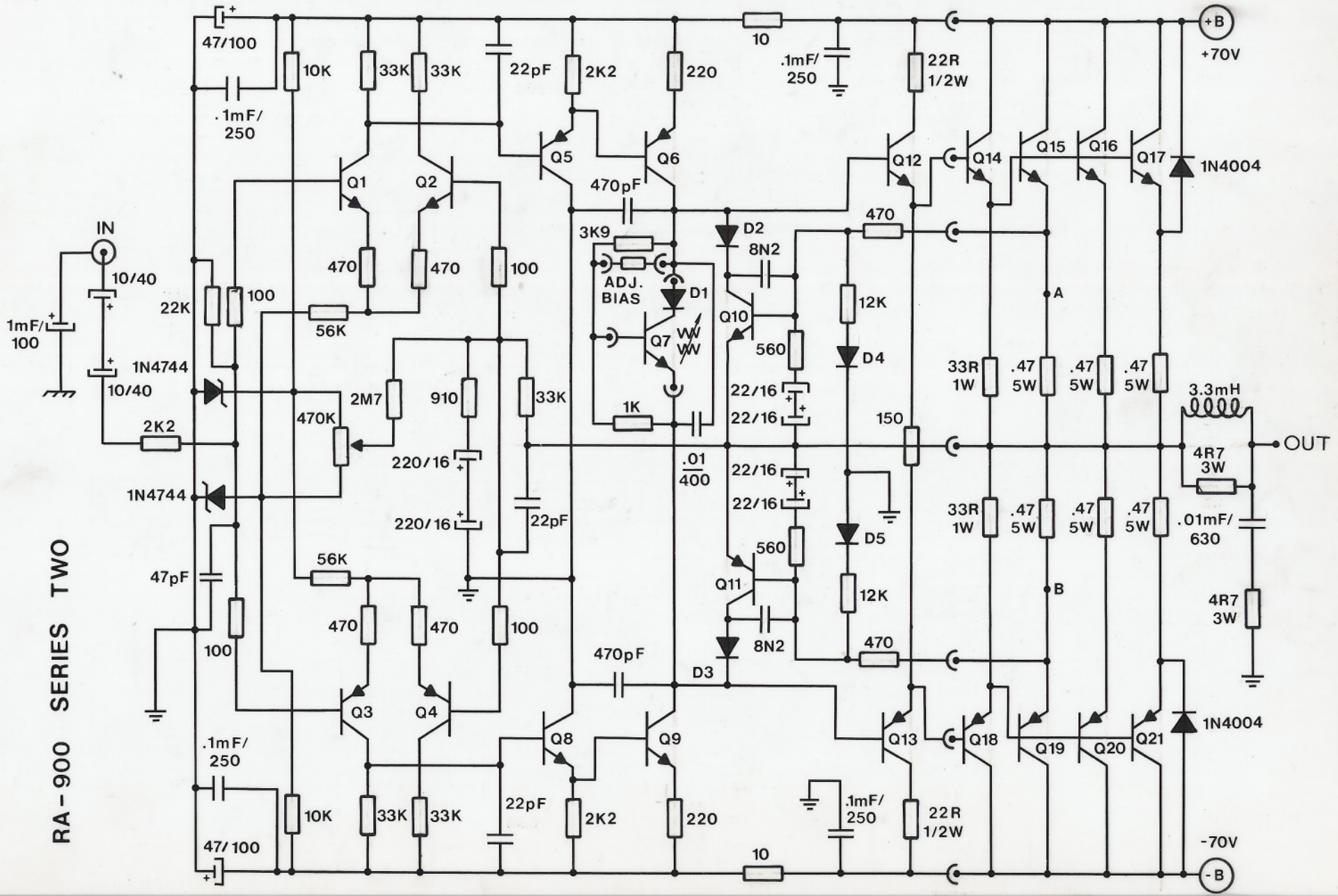
AMPLIFICADOR ADVANCE RA-900 SERIES TWO "SII" PROXIMITY-BR