Q1 Q2 Q8 Q10 BC546B	Q6 BD140-10	Q12 TIP31B	Q7 BC546	Q15 Q16 Q17 Q19 Q20 Q21	D1 D2 D3 D4 D5 4148
Q3 Q4 Q5 Q11 BC556B	Q9 BD139-10	Q13 TIP32B		2N3055	
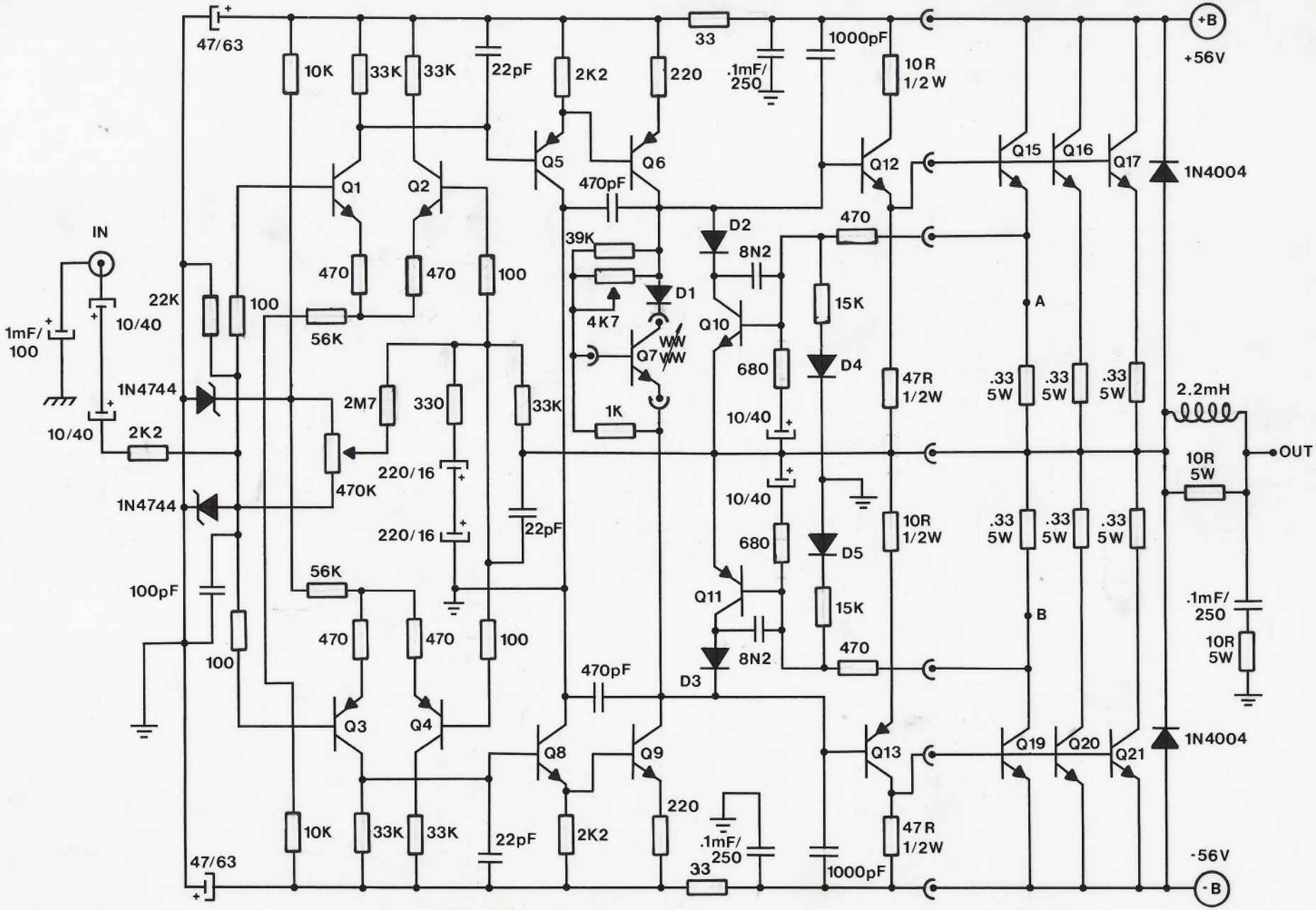
AMPLIFICADOR ADVANCE MODELO "F3" E "RM2.3" PROXIMITY-BR