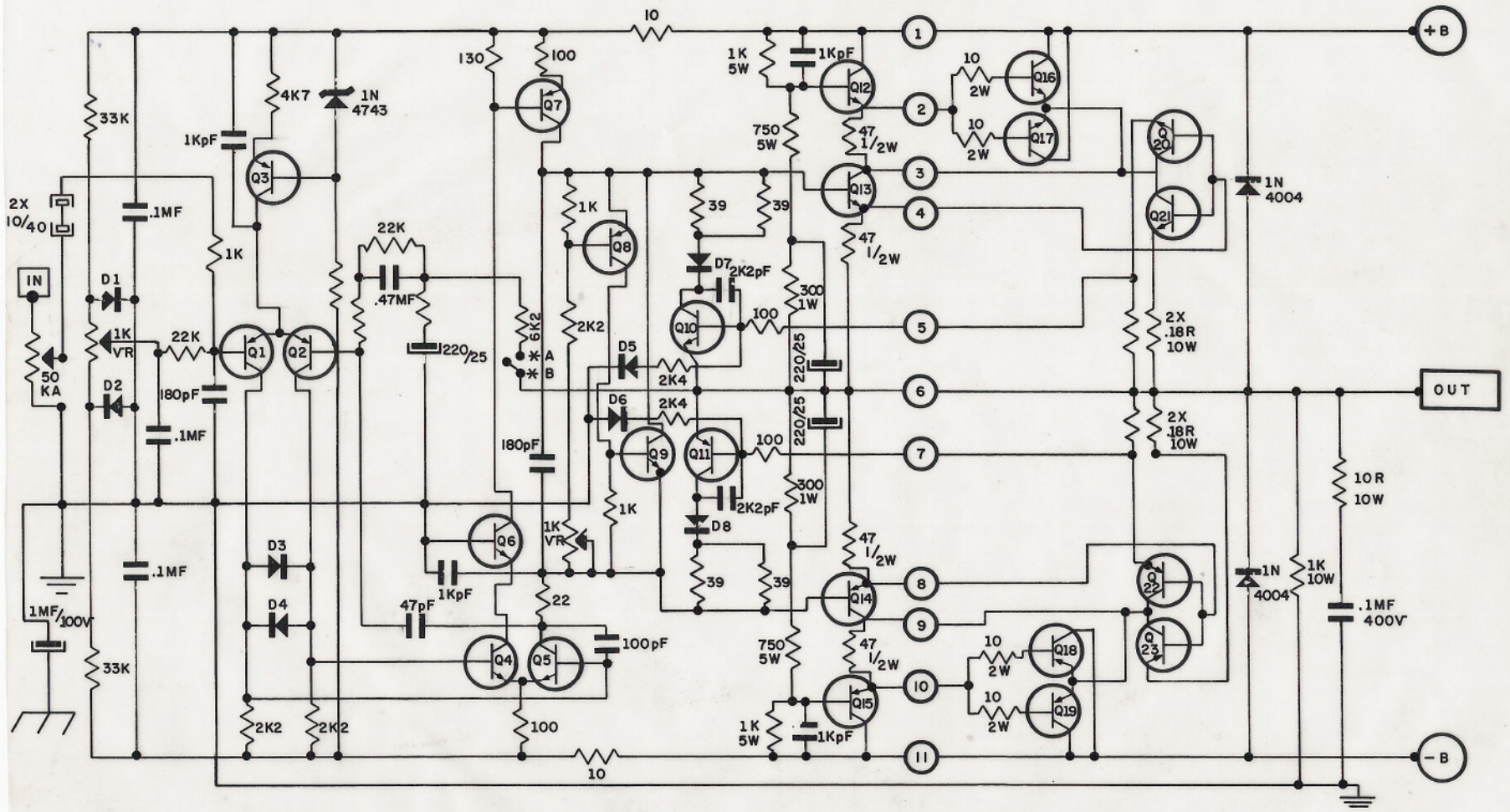

AMPLIFICADOR ADVANCE-500X PROXIMITY-BR					DIODOS Ñ MARCADOS IN 4148
Q1, Q2, Q3-2N5400	Q7-2N5415	Q9-BC546	Q11-BD 140	Q14, Q15 -TIP 42C	RESISTORES Ñ MARC. 1/4 W
Q4, Q5, Q6-2N3440	Q8-BC556B	Q10-BD 139	Q12, Q13-TIP 41C	Q16, Q17, Q20, Q21-MJ15003	Q18, Q19, Q22, Q23-MJ 15004